Filtres Mini-Rotoscan II

Filtres à nettoyage automatique

FILTRATION INDUSTRIELLE

FILTRES AUTONETTOYANT MINI-ROTOSCAN

- Les filtres Mini-Rotoscan II autonettoyants à tamis sont fabriqués dans un carter industriel standard en PP assurant robustesse et protection contre la corrosion dans toutes conditions d'exercice.
- Ils peuvent être utilisés pour la filtration de l'eau de mer.
- Le processus de filtration se réalise par le passage de l'eau brute à travers une cartouche cylindrique composé d'un carter PVC à fentes radiales qui supporte à l'intérieur :
  - Une maille large servant d'entretoise
  - Un élément filtrant en polyester
  - Un carter intérieur en PVC à fentes radiales servant de fenêtres d'aspiration lors du processus de lavage
- La cartouche, traversée par l'eau brute, retient en son intérieur les impuretés de dimensions supérieures au degré de filtration de la maille sélectionnée.
- Un scanner motorisé, équipé de buses d'aspiration, entre périodiquement en rotation et permet de libérer la maille des impuretés retenues et de les évacuer à l'extérieur.
- Les buses d'aspiration sont montées sur ressorts synthétiques pour coller au mieux à la surface à nettoyer.
- Le pilotage du filtre est réalisé en standard par un coffret électronique. Les cycles de lavages peuvent être initialisés, soit selon une cadence, soit selon une perte de charge.
- Le nettoyage du tamis est réalisé en fonctionnement continu sans interruption du service (cela nécessite un débit d'alimentation du filtre suffisant pour assurer lavage et production simultanément).
- Les filtres peuvent être livrés sans coffret électronique pour intégration et pilotage par un automate centralisé.
- Une version est disponible pour montage vertical.

Coffret de commande

Cartouche de filtration avec scanner

APPLICATIONS

La gamme **Mini-Rotoscan II** est recommandée dans les applications de filtration suivantes :

- Eaux de forage : géothermie, irrigation.
- Eau industrielle en sortie de STEP.
- Protection des systèmes membranaires.
- Eau de mer : pompes à chaleur, écloseries.
- toutes applications de filtration industrielle.

Filtres Rotoscan II

CARACTERISTIQUES

Type	Surface filtrante	Entrée Sortie	Egout (lavage)	Débit maximum	Débit de lavage moyen
	cm²	Diamètre	Diamètre	m³/h (1)	m³/h
Mini RTS II 0700	700	1.5"	1"	7,5	2
Mini RTS II 1450	1450	1.5"	1"	10,5	5

PLAGE DE FONCTIONNEMENT

- Pression différentielle de travail maximum conseillée : 0.3 à 0.5 bar (0.8 bar maxi).
- Consommation en eau pour un lavage de 15 secondes : 8.33 à 20.83 litres selon le type de filtre.
- Pression différentielle maxi pour le tamis filtrant (destruction de la toile de filtration) : 4.5 bars entre la pression d'entrée et la pression de sortie d'eau filtrée ou entre la pression de sortie d'eau filtrée et la pression de sortie d'eau de lavage.
- Rendement moyen : la consommation moyenne en eau de lavage est de l'ordre de 3%
- Pressions de Service max : 6,0 bars - Température de Service : +1 ÷ +40 °C
- Alimentation électrique : 230 V – 50 Hz
- Pression dynamique en aval du filtre pendant le lavage minimum 0.5 bar (recommande 1.0 bar)
- Degrés de filtration : 500, 300, 200, 125, 80, 50, et 25 µm en standard sur toile filtrante.
- Temps de lavage : 15 secondes.
- Vitesse de rotation :
  27.0 tours par minutes
- Concentration maximale en matières en suspension :
  - 100 g/m³ pour tamis de 500 à 125 µm
  - 50 g/m³ pour tamis de 80 à 50 µm
  - 25 g/m³ pour tamis de 25 µm

Seuil de filtration (en µm)	500	300	200	125	80	50	25
Teneur en MES maxi (en mg/l)	100	100	100	100	50	50	25
			Débits maximim en m3/h				
MINI RTS II 0700-40	7.5	7.5	7.5	7.5	7.5	7.5	7.5
MINI RTS II 1450-40	10.5	10.5	10.5	10.5	10.5	10.5	10.5

Filtres Rotoscan II

ENCOMBREMENTS

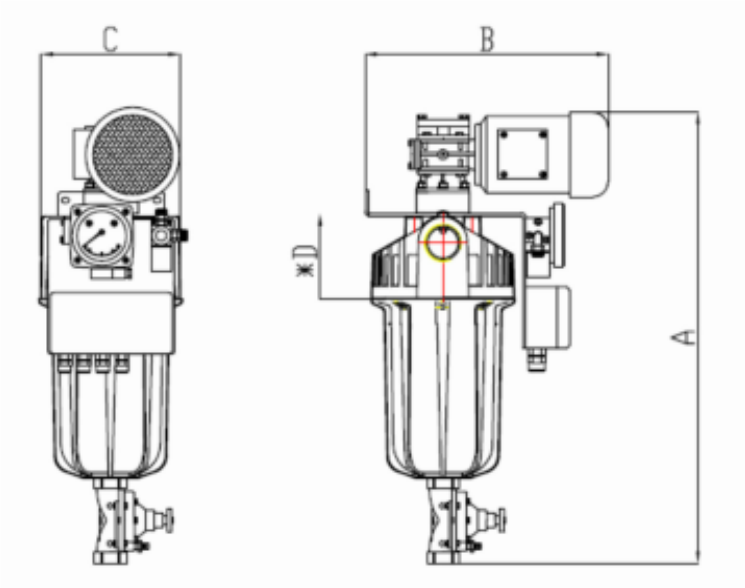

Type	A mm	B mm	C mm	D mm	Kg
MINI RTS II 0700-40	610	320	190	250	7
MINI RTS II 1400-40	855	320	190	500	12

ADH2OC INDUSTRIAL

Siège
3, Rue Kercoz
22 220 TRÉGUIER - FRANCE
Tel +33 (0)2 96 40 02 50
Fax +33 (0)2 22 44 98 48
www.adh2oc-industrial.com

Atelier de fabrication et stock
Lieudit «La Vallée Douard»
28500 CHÉRISY - FRANCE
Tel +33 (0)2 37 50 20 79
Fax +33 (0)2 22 44 98 48
e-mail : infos@adh2oc-industrial.com