ADH2OC industrial

Fiche Technique

VANNE NHWB 2.00

Order No. V3098 • NPT
Order No. V3098BSPT • BSPT

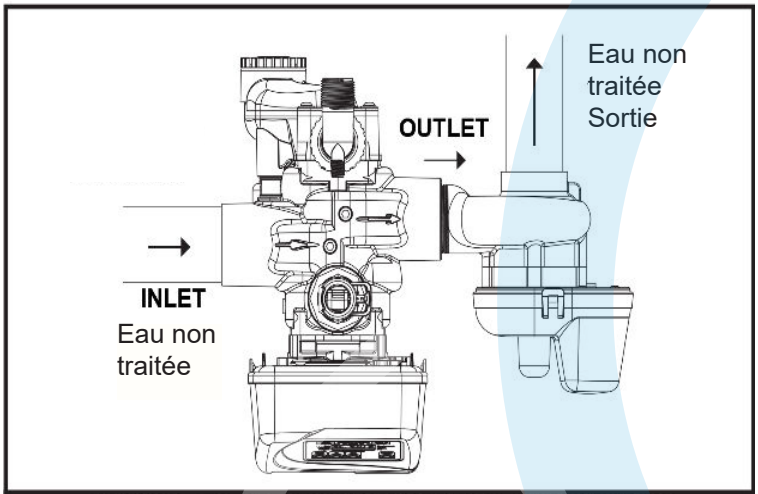

Montage sans distribution d'eau dure pendant regénération

- Le corps de la vanne NHWB est en 2.00'' pour une perte de charge minimale.

- Résistant : réalisé en acier inoxydable 316 par moulage.

- Vanne à piston assisté hydrauliquement.

- Empêche la distribution d'eau pure pendant les regénérations.

- Permet aux vannes WS2.00 d'être intallées en version multiplex.

- Selon montage, permet les regénérations en eau brute ou en eau traitée.

- Utilise le moteur Clack à courant direct à grande fiabilité.

- La vanne est pilotée par le circuit imprimé de la vanne d'adoucisseur.

- Débit de l'entrée mâle vers la sortie femme avec une perte de charge de 0.18 bar à 28.5m3/h.

- Pression de fonctionnement :
minimum 1.4bar et 8.75bar maximum

- Température de fonctionnement :
4.4°C minimum à 43.33°C maximum

VANNE NHWB 2.00

Drawing No.	Order No.	Description	Quantity	
			V3098	V3098BSPT
1	V3073	MAV/NOHWBY COVER ASY	1	1
2	V3476	WS MOTOR ASY 8 FT	1	1
3	V3592	SCREW #8-3/4 PHPN T-25 SS	3	3
4	V3262-01	WS1.5&2ALT/2BY REDUCGEARCVRASY	1	1
5	V3110-01	WS1 DRIVE REDUCING GEAR PLAIN	3	3
6	V3264	WS2 BYPASS REDUCTION GEAR AXLE	3	3
7	V3642	SCREW 1/4-20 X 1 1/4 BHSCS SS (5/32" HEX ALLEN WRENCH REQUIRED)	4	4
8	V3078	MAV/NOHWBY 2 DRIVE ASY	1	1
9	V3634-01	MAV/NOHWBY 2 PISTON	1	1
10	V3887	WS2 NHWBY STACK ASY	1	1
11	V3828-01	WS2 NHWBY BODY M X F NPT	1	N/A
	V3828BSPT-01	WS2 NHWBY BODY M X F BSPT	N/A	1
Not Shown	V3805	STRAIN RELIEF COVER KIT	1	1

*12	V3043	WS2 MAV & NHWB SERVICE PACK

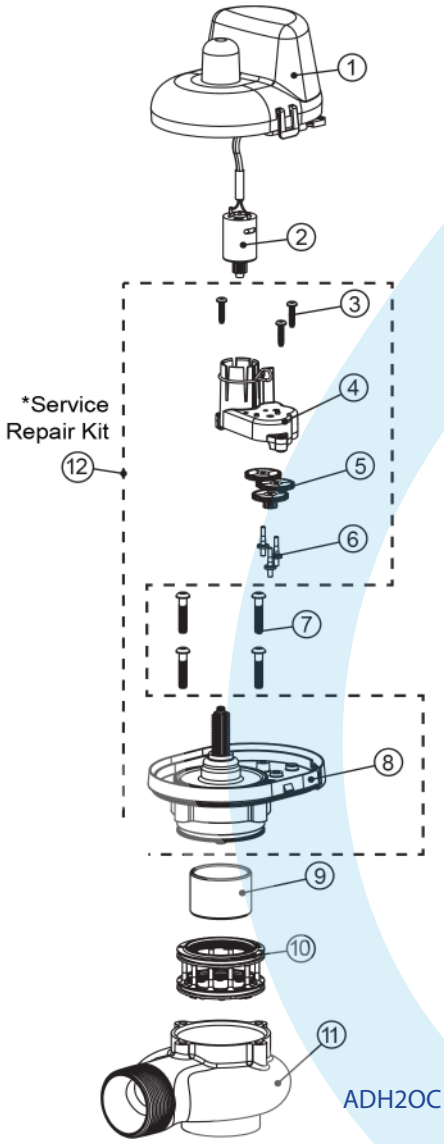

Pression de fonctionnement :
Minimum 1.4 bar et 8.75 bar maximum
Température de fonctionnement :
4.4°C minimum à 43.33°C maximum

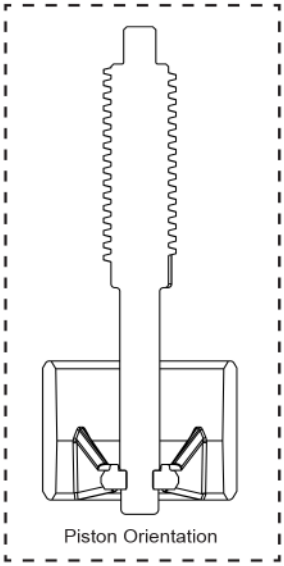

Orientation du piston

ADH2OC INDUSTRIAL

Siège Social
3, Rue Kercoz
22 220 TRÉGUIER - FRANCE
Tel +33 (0)2 96 40 02 50
Fax +33 (0)2 22 44 98 48
www.adh2oc-industrial.com

Atelier
12 Rue du Plateau - Lieudit «La Vallée Douard»
28500 CHÉRISY - FRANCE
Tel +33 (0)2 37 50 20 79
Fax +33 (0)2 22 44 98 48
e-mail : infos@adh2oc-industrial.com