Fiche Technique

POMPES AUTO-AMORCANTES JP

JP est une pompe centrifuge monocellulaire auto-amorçante avec corps de pompe en acier inoxydable.

Références : JP 4-54 et JP 5-48

CARACTERISTIQUES

Grundfos JP 4-54 et JP 5-48 sont des pompes centrifuges monocellulaires auto-amorçantes avec aspiration axiale et refoulement radial pour une adaptation aisée au réseau de tuyauterie local. La pompe JP est idéale pour transférer l'eau provenant de puits ou de réservoirs souterrains dans une grande variété d'installations et elle possède une excellente capacité d'aspiration.

La pompe JP est conçue pour un fonctionnement fiable et durable. La conception générale est robuste et offre une excellente résistance à la corrosion grâce au corps de pompe en acier inoxydable, à la roue en composite et à l'application de peinture par électrophorèse. La pompe JP est petite et compacte avec une poignée de levage qui la rend pratique et facile à transporter. La pompe compacte comprend un éjecteur intégré avec des aubes directrices. Cela garantit des propriétés optimales d'auto-amorçage, avec une hauteur d'aspiration jusqu'à 8 mètres. La pompe auto-amorçante assure également un fonctionnement stable, car elle est capable de tirer un liquide en dessous du niveau d'aspiration et peut gérer un mélange d'air et de liquide jusqu'à ce que la pompe soit totalement amorcée.

La pompe JP est dotée d'une protection thermique intégrée qui l'arrête immédiatement en cas de surchauffe. Le moteur est refroidi à l'air et équipé de roulements à billes surdimensionnés, scellés et graissés à vie pour assurer un fonctionnement silencieux et un entretien minimum.

POMPES AUTO-AMORCANTES JP

Nom produit	*JP 4-54*	*JP 5-48*
Code Article	99458768	994558769
TECHNIQUE		
Débit nominal	4m3/h	5m3/h
HMT nom.	46m	45.6m
Code de la garniture mécanique	BBVP	BBVP
Certifications	CE,EAC	CE,EAC
Tolérance courbe	ISO9906 2012 3B	ISO9906 2012 3B
Vitesse nominale de l'entraînement	2800MN-1	2800MN-1
MATERIAUX		
Corps de pompe	Acier inox EN 1.4301 - AISI 304	Acier inox EN 1.4301 - AISI 304
Roue	Composite PPO-20GF	Composite PPO-20GF
INSTALLATION		
Plage température ambiante	0 ..40°C	0 ..40°C
Pression maximale de service	6 bar	6 bar
Norme raccordement tuyaux	ISO 228-1	ISO 228-1
Asp. pompe	G1	G1
Refoulement pompe	G1	G1
Pression nominale pour le raccordement	PN6	PN6
LIQUIDE		
Liquide pompé	Eau	Eau
Plage température liquide	0 .. 40°C	0 .. 40°C
Température liquide sélectionnée	20°C	20°C
DONNEE ELECTRIQUE		
Puissance absorbée P1	1130W	1490W
Puissance nominale P2	0.746 kW	1.014kW
Fréquence d'alimentation	50Hz	50Hz
Tension nominale	1 x 230V	1 x 230V
Courant nominal	5.1A	6.6 A
Intensité démarrage	17.8A	27.9 A
Vitesse nominale de l'entrainement	2800 mn-1	2800 mn-1
Capacité condensateur fonctionnement	16µF/450 V	25µF/450 V

Indice de protection (IEC 34-5)	IP44	IP44
Classe d'isolation (CEI 85)	F	F
Longueur du câble	1.5m	1.5m
Prise de courant	SCHUKO	SCHUKO
Câble	Y	Y
COMMANDES		
Presscontrol	sans press control	sans press control
Interrupteur	interrupteur marche/arrêt non inclus	interrupteur marche/arrêt non inclus
Type de connecteur	Type E/F (CEE7/7)	Type E/F (CEE7/7)
AUTRES		
Poids net	10.5kg	12kg
Poids brut	12.6kg	14.4kg
Code douanier	84137051	84137051

COURBES

JP 4-54

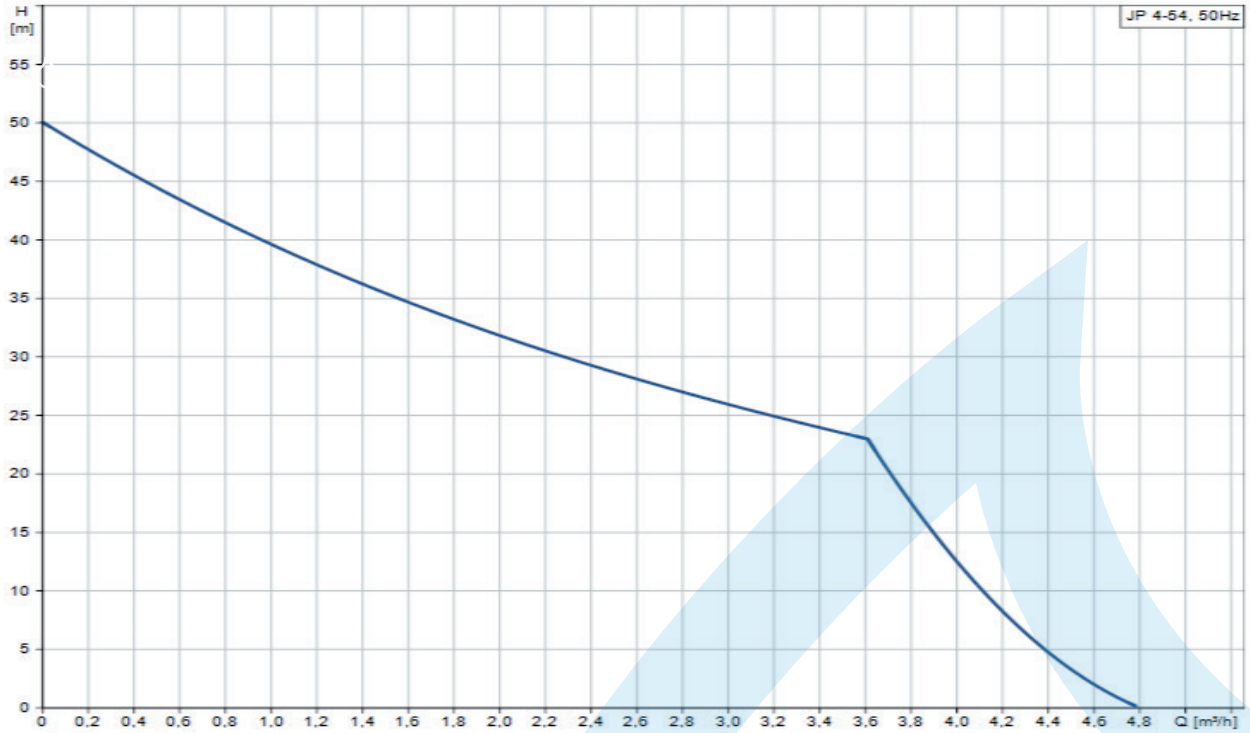

Liquide pompé = Eau
T° liquide pendant le fonctionnement = 20 °C
Masse volumique = 998.2 kg/m³

JP 5-48

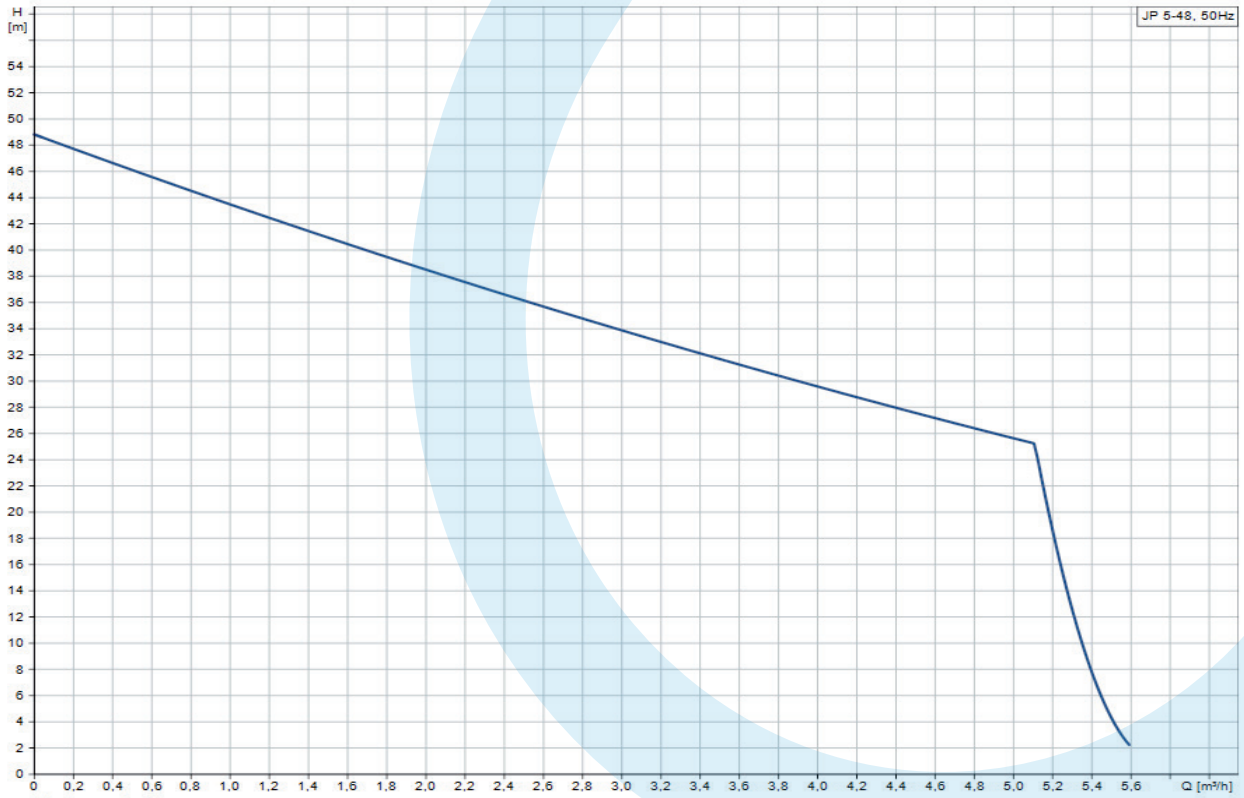

Liquide pompé = Eau
T° liquide pendant le fonctionnement = 20 °C
Masse volumique = 998.2 kg/m³

DIMENSIONS

JP 4-54

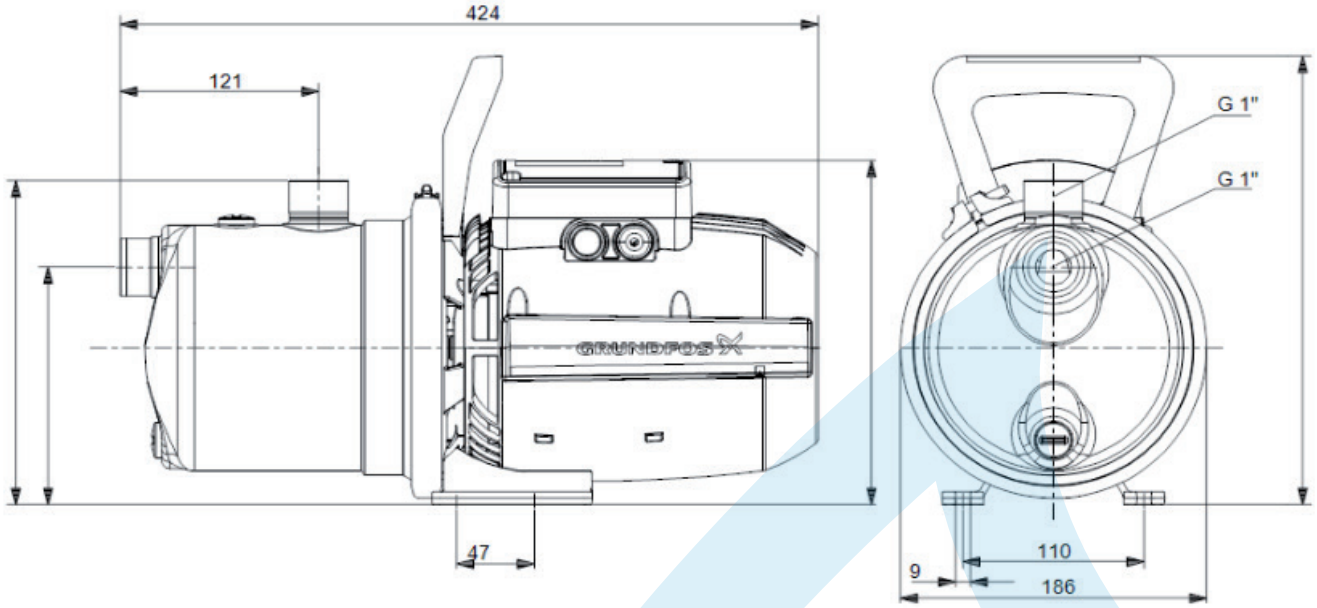
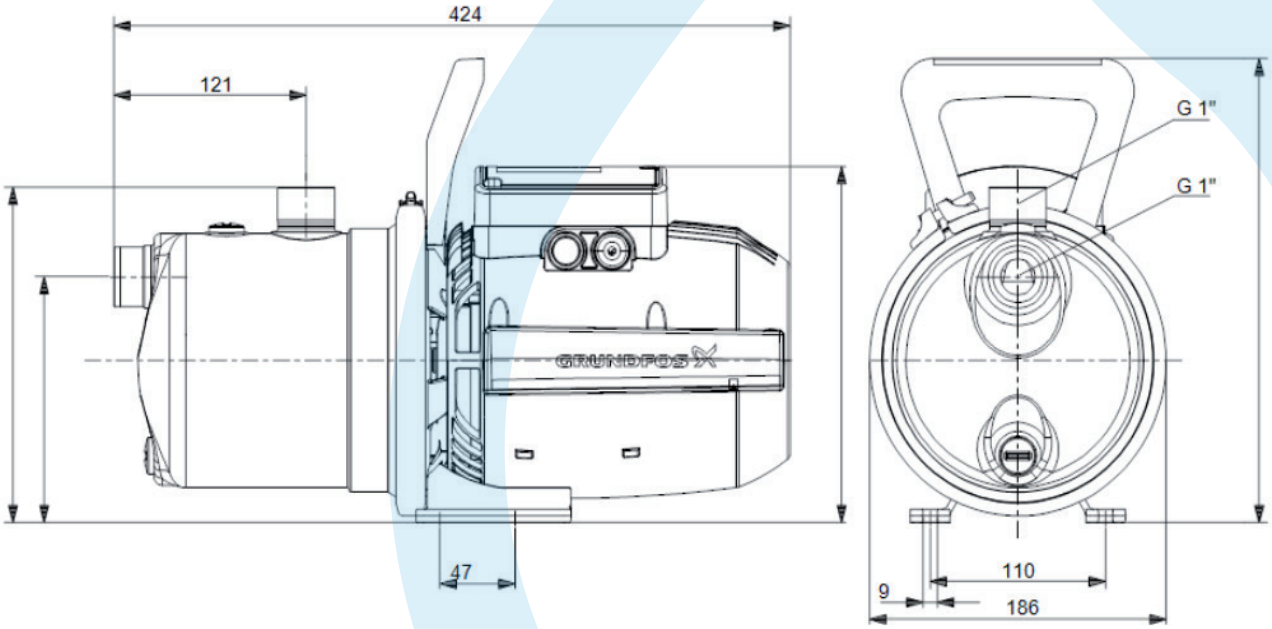
JP 5-48