Fiche Technique

SURPRESSEUR CMBE

CMBE est un surpresseur compact à haut rendement adapté à l'alimentation en eau claire et à la surpression dans les applications domestiques et commerciales légères. Il maintient une pression constante via le régulateur de vitesse intégré..

Références : CMBE 10-54, CMBE 5-62 et CMBE 3-52

CARACTERISTIQUES

Le Grundfos CMBE est un groupe de surpression compact pour l'approvisionnement en eau dans les applications domestiques. Le régulateur de vitesse intégré permet au CMBE de maintenir une pression constante dans la tuyauterie. Un capteur de pression surveillant les variations de la consommation d'eau signale au régulateur de modifier la vitesse du moteur pour adapter les performances aux besoins. Le groupe de surpression CMBE est très facile à installer. Une fois le système raccordé aux canalisations, il suffit de le brancher à l'électricité et il est opérationnel. Le groupe de surpression CMBE se compose des éléments suivants :
- un surpresseur CME avec convertisseur de fréquence intégré
- une vanne à cinq voies
- un vase d'expansion
- un manomètre

Le groupe Grundfos CMBE ne nécessite aucune protection moteur externe. Le moteur MGE intègre une protection thermique contre la surcharge lente et le blocage.

Le groupe Grundfos CMBE est principalement utilisé pour les installations d'approvisionnement en eau ou de surpression domestiques et collectives légères.

SURPRESSEUR CMBE

Nom produit	*CMBE 10-54*	*CMBE 5-62*	*CMBE 3-62*
Code Article	98382202	98374704	98374701
TECHNIQUE			
Débit nominal	12.3m3/h	6m3/h	4.2m3/h
HMT nom.	25.3m	47.8m	45.2m
Roues	2	4	4
Code de la garniture mécanique	AVBE	AVBE	AVBE
Certifications	CE,EAC	CE,EAC	CE,EAC
Clapet anti-retour	oui	oui	oui
Pression de démarrage	Integrated Frequency Converter	Integrated Frequency Converter	Integrated Frequency Converter
Volume du réservoir	2L	2L	2L
MATERIAUX			
Corps de pompe	Acier inox EN 1.4301 - AISI 304	Acier inox EN 1.4301 - AISI 304	Acier inox EN 1.4301 - AISI 304
Roue	Acier inox EN 1.4301 - AISI 304	Acier inox EN 1.4301 - AISI 304	Acier inox EN 1.4301 - AISI 304
INSTALLATION			
t ambiante max.	55°C	55°C	55°C
Pression maximale de service	10 bar	10 bar	10 bar
Norme raccordement tuyaux	ISO 228-1	ISO 228-1	ISO 228-1
Taille raccordement d'entrée	11/2	11/4	1
Taille raccordement de sortie	11/2	1	1
Pression nominale pour le raccordement	PN10	PN10	PN10
LIQUIDE			
Liquide pompé	Eau	Eau	Eau
Plage température liquide	0 .. 60°C	0 .. 60°C	0 .. 60°C
Température liquide sélectionnée	20°C	20°C	20°C
DONNEE ELECTRIQUE			
Puissance nominale - P2	1.5kW	1.5kW	1.1kW
Fréquence d'alimentation	50Hz	50Hz	50Hz
Tension nominale	1 x 200-240V	1 x 200-240V	1 x 200-240V
Consommation de courant max.	9.10-7.60 A	9.10-7.60 A	6.70-5.60A
Vitesse nominale	360-4000 mn-1	360-4000 mn-1	360-4000 mn-1
Indice de protection (IE 34-5)	IP55	IP55	IP55
Classe d'isolation (CEI 85)	F	F	F
Longueur de cable	1.5m	1.5m	1.5m
Prise de courant	Prise Schuko	Prise Schuko	Prise Schuko

SURPRESSEUR CMBE

Nom produit	*CMBE 10-54*	*CMBE 5-62*	*CMBE 3-62*
COMMANDES			
Type de connecteur	Type E/F (CEE7/7)	Type E/F (CEE7/7)	Type E/F (CEE7/7)
Convertisseur de fréquence	Intégré	Intégré	Intégré
AUTRES			
Poids net	21,9kg	19.3kg	17.1kg
Poids brut	32,2kg	29.8kg	27.2kg
Code douanier	84137075	84137075	84137075

COURBES

CMBE 10-54

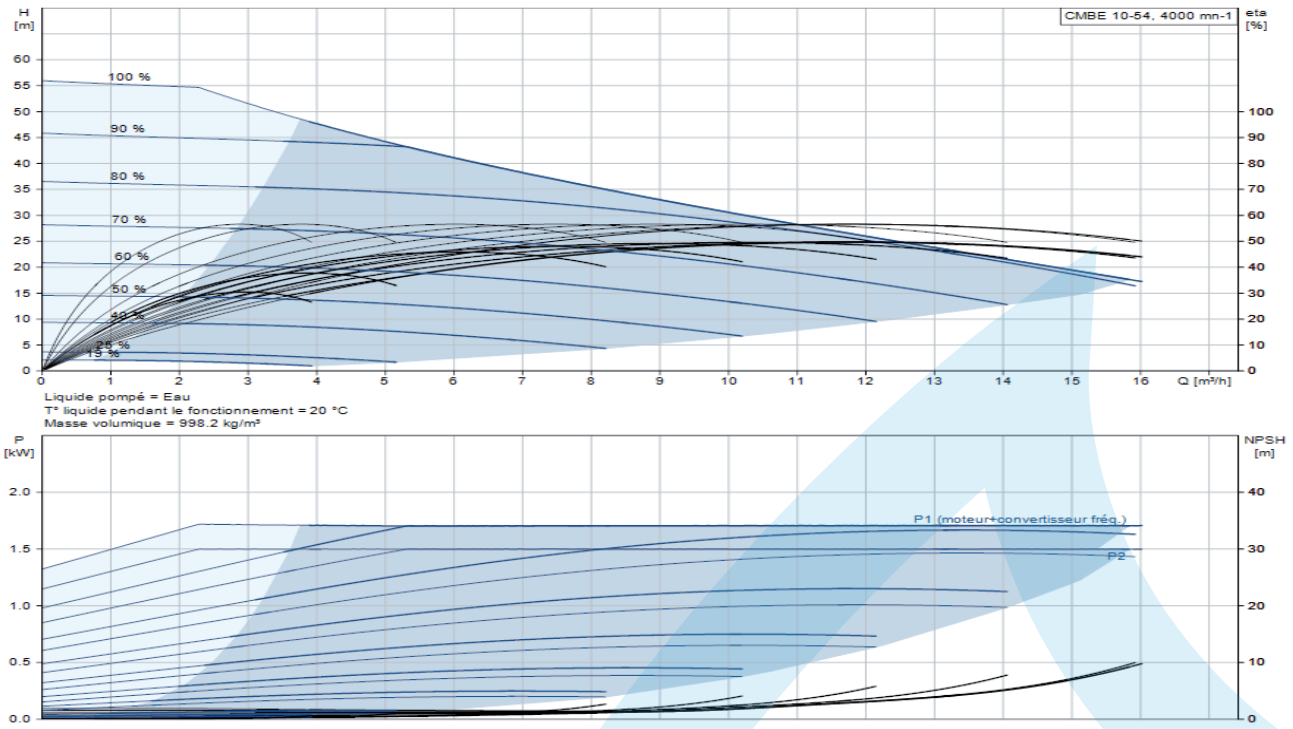

CMBE 5-62

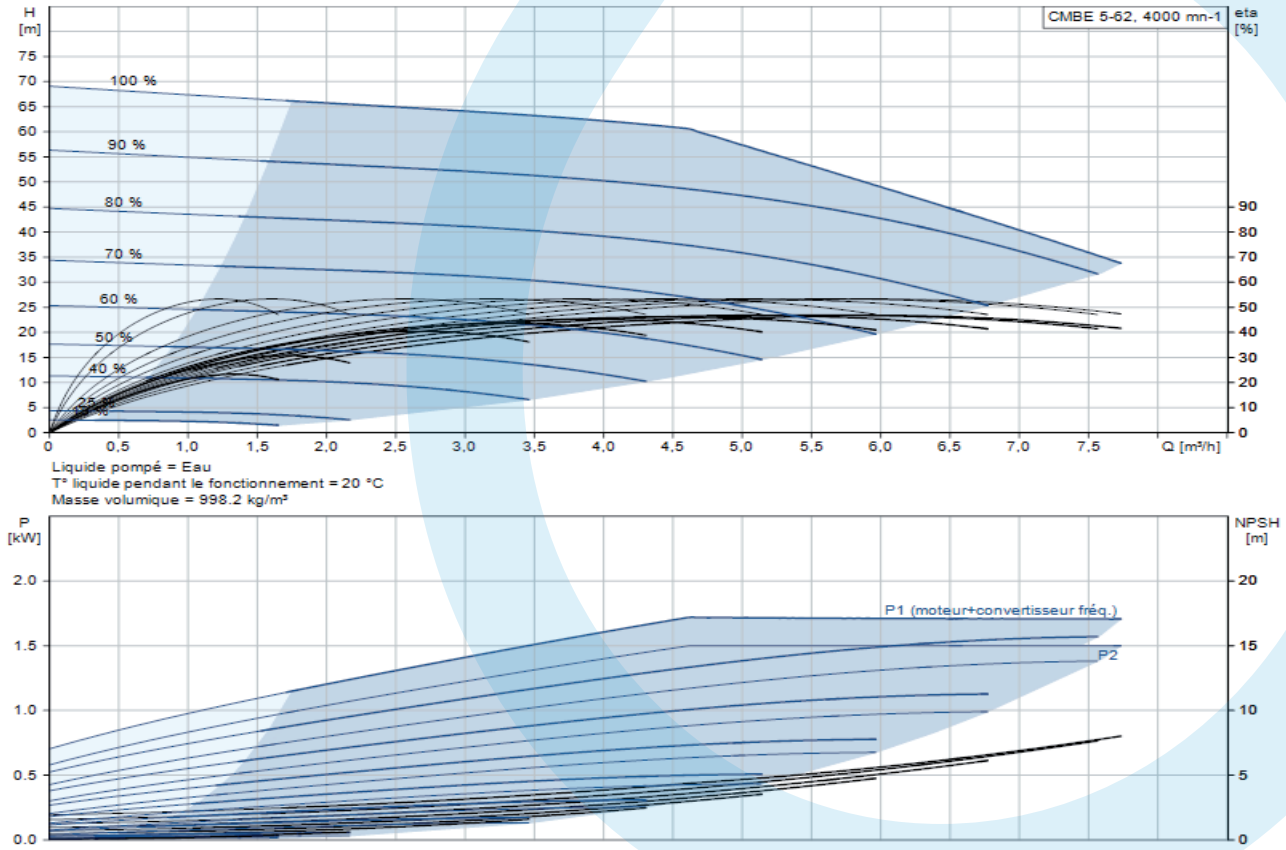

COURBES

CMBE 3-62

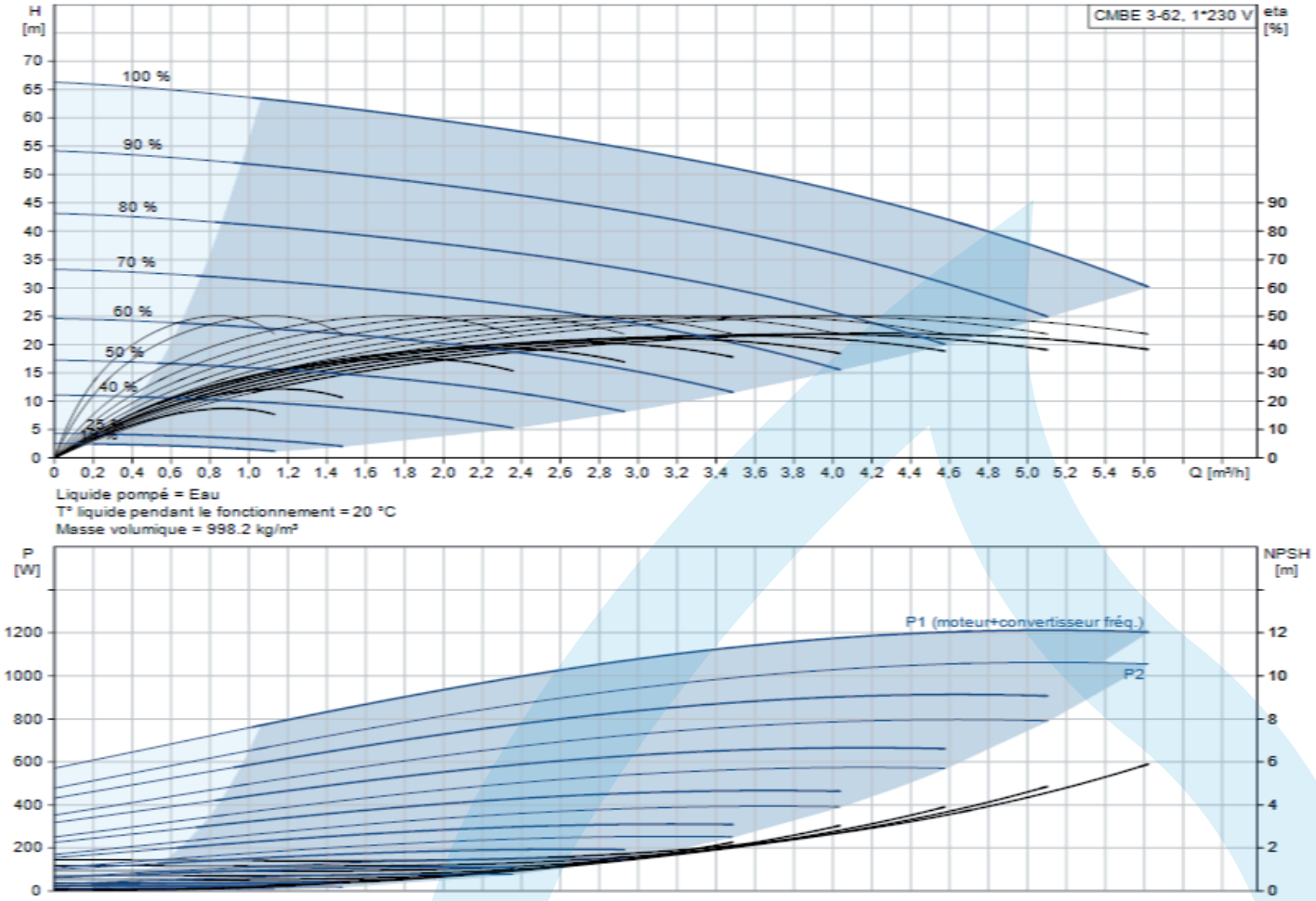

DIMENSIONS

CMBE 10-54

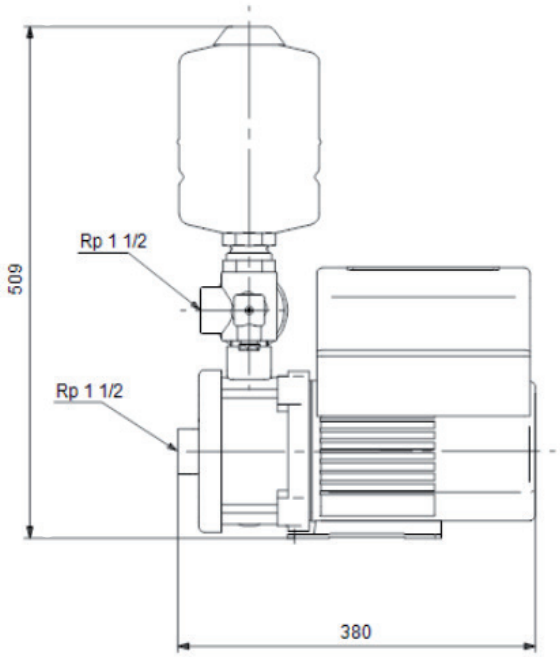

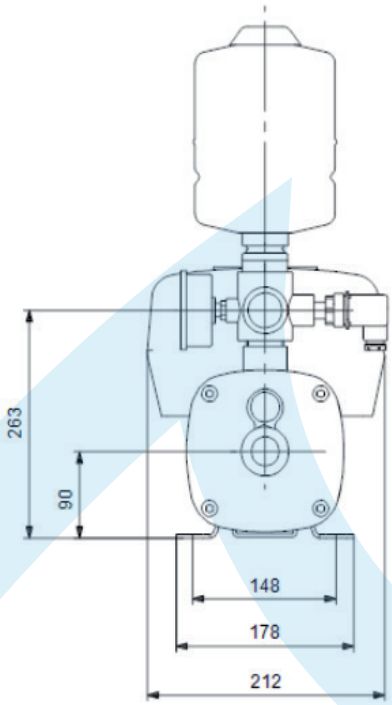

CMBE 5-62

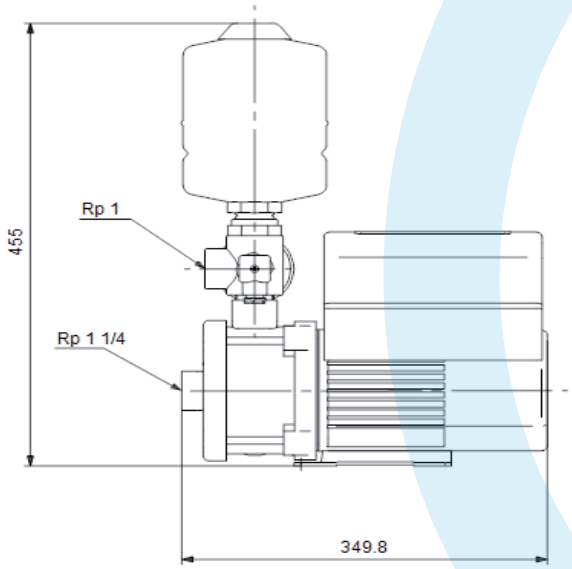

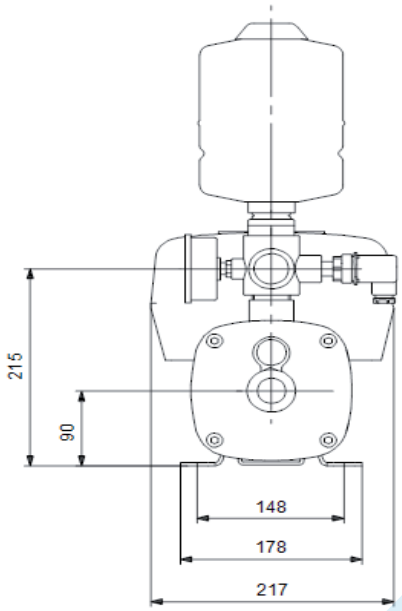

DIMENSIONS
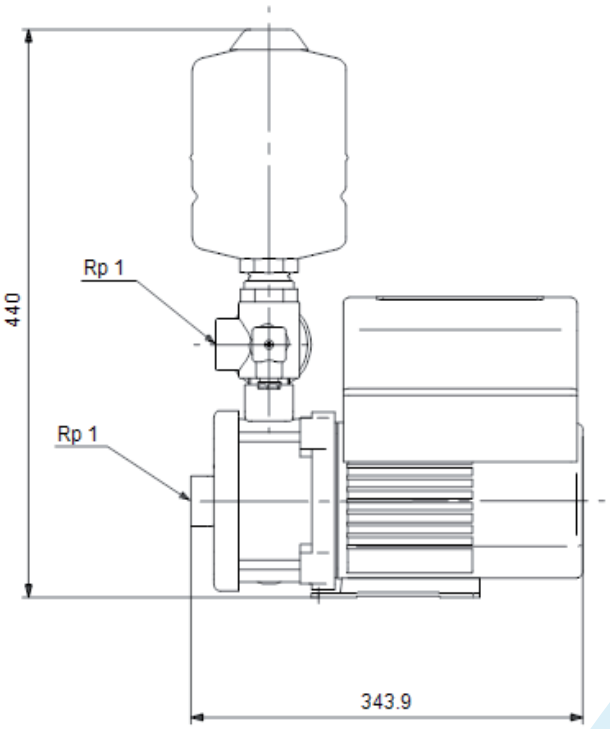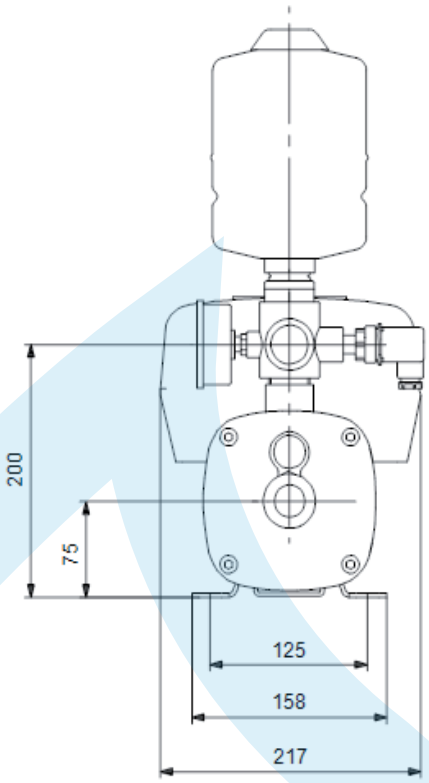
CMBE 3-62