Pompes doseuses
Smart Digital DDE-DDC-DDA

Applications industrielles

DOSAGE

- Pompes doseuses équipées de moteurs pas à pas à vitesse variable : le contrôle interne de la vitesse de course permet d'obtenir un dosage progressif et continu.
- Plage de débit réglable de 0,006 l/h jusqu'à 30,00 l/h.
- Idéales pour les faibles dosages, les liquides dégazant et visqueux.
- DDE : 0,006 jusqu'à 15,00 l/h, dosage manuel ou volumétrique par impulsions.
- DDC : 0,006 jusqu'à 15,00 l/h, affichage graphique LCD, dosage manuel, volumétrique par impulsion ou pilotage par signal 4/20mA.
- DDA : 0,0025 jusqu'à 30,00 l/h, affichage graphique LCD, dosage manuel, volumétrique par impulsion, pilotage par signal 4/20mA, lot par impulsion, lot sur une cadence durée programmable, lot selon un semainier configurable.

ACCESSOIRES

Sont inclus :

- clapet de pieds avec contacts
- canne d'injection
- tuyau PE de refoulement
- tuyau PVC d'aspiration
- tuyau PVC de purge
- câble de commande externe
- câble de sortie relais (selon version)
- câble de sortie analogique (selon version)

APPLICATIONS

Dosage de produits de conditionnement pour toutes les applications du traitement de l'eau industriel.

Pompes doseuses Smart Digital DDE-DDC-DDA

CARACTERISTIQUES TECHNIQUES ET CONDITIONS DE SERVICE

Modèle	*Débit*		*Pression max.*	*Fréquence de course*	*Hauteur d'aspiration*	*Consommation électrique*
	mini l/h	maxi l/h	bar	max par min	mce	W
DDE6-10	0,006	6,00	10	140	2	19
DDE15-4	0,015	15,00	4	180	3	19
DDC6-1	0,006	6,00	10	140	2	22
DDC9-7	0,009	9,00	7	200	2	22
DDC15-4	0,015	15,00	4	180	3	22
DDA7,5-16	0,0025	7,50	16	190	2	24
DDA12-6	0,012	12,00	6	155	3	24
DDA17-7	0,017	17,00	7	205	3	24
DDA30-4	0,030	30,00	4	180	2	24

Alimentation électrique 240V- 50/60Hz

DDE

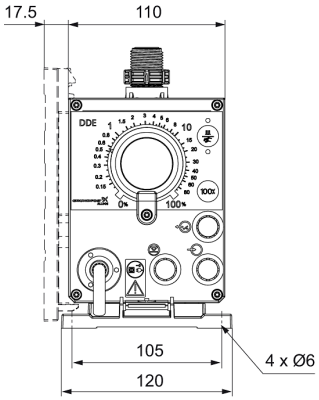

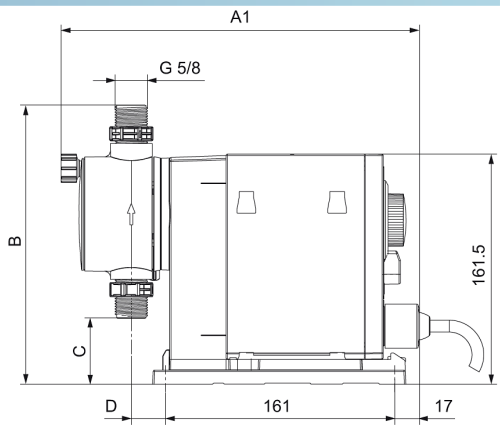

DDC

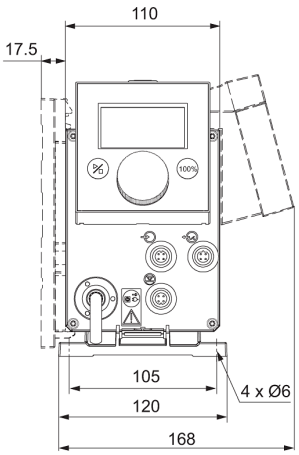

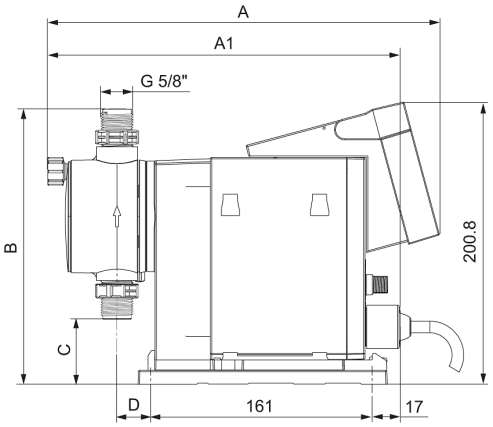

DDA

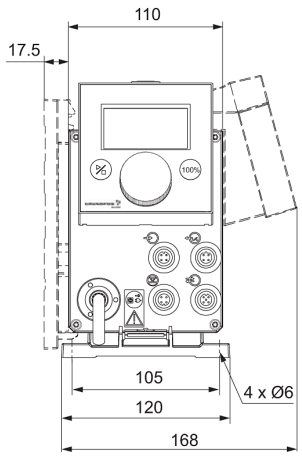

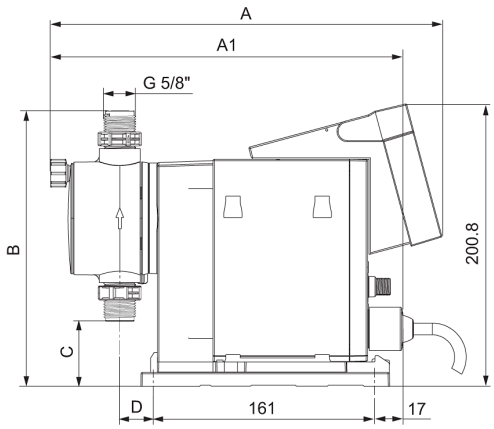

Pompes doseuses Smart Digital DDE-DDC-DDA

APERÇU DES FONCTIONS

	DDE		DDC	DDA	
	P	PR	AR	AR	FC
Panneau de commande					
Position de l'interface de commande : en façade	x	x			
Positions différentes de montage de l'interface de commande : façade, gauche, droite			x	x	x
Couvercle de protection transparent pour les éléments de commande			x	x	x
Bouton de réglage du débit (0.1-100 %)	x	x			
Commutateur mode de fonctionnement (manuel/impulsion)	x	x			
Réglage du débit en millilitres, litres ou gallons US			x	x	x
Ecran rétro- éclairé en 4 couleurs pour indication d'état : blanc, vert, jaune,rouge			x	x	x
Menu disponible en plusieurs langues			x	x	x
Bouton de navigation et de sélection ultra simple			x	x	x
Bouton Marche/Arrêt			x	x	x
Bouton 100 % (désaération)	x	x	x	x	x
Modes de fonctionnement					
Commande manuelle de la vitesse	x	x	x	x	x
Contrôle par impulsion (1:n) Multiplication d'impulsion (1:n)	x	x			
Commande par impulsion en ml/impulsion			x	x	x
Commande par signal analogique 0/4-20 mA			x	x	x
Commande par injection de lot (impulsion)				x	x
Commande par temporisation horaire de dosage				x	x
Commande par temporisation hebdomadaire de dosage				x	x
Fonctions					
Désaération automatique même pendant l'arrêt des pompes				x	x
Système FlowControl avec diagnostic sélectif de défaut					x
Surveillance de la pression (mini/maxi)					x
SlowMode (anti-cavitation)			x	x	x
Mode de calibrage			x	x	x
Pente du signal analogique d'entrée réglable				x	x
Ecran d'informations maintenance			x	x	x
Réglage relais : alarme, avertissement, signal de course, pompe en dosage	x	x	x	x	x
Réglage relais (supplémentaire) : cycle tempo, tempo hebdomadaire				x	x
Entrés / Sorties					
Entrée pour arrêt externe	x	x	x	x	x
Entrée pour commande par impulsion	x	x	x	x	x
Entrée pour commande analogique 0/4-20 mA			x	x	x
Entrée pour signal de niveau bas		x	x	x	x
Entrée pour signal réservoir vide	x	x	x	x	x
Relais de sortie (2 relais)		x	x	x	x
Sortie analogique 0/4-20 mA				x	x

Pompes doseuses Smart Digital DDE-DDC-DDA

Options

Câble de sortie (selon version).
Câble de sortie analogique (selon version).

Vanne multifonction :
maintien en pression et décharge.

Canne d'injection à lèvres spécial eau de javel.

Kit d'installation.

ADH2OC INDUSTRIAL
Siège
3, Rue Kercoz
22 220 TRÉGUIER - FRANCE
Tel +33 (0)2 96 40 02 50
Fax +33 (0)2 22 44 98 48
www.adh2oc-industrial.com

Atelier de fabrication et stock
Lieudit «La Vallée Drouard»
28500 CHÉRISY - FRANCE
Tel +33 (0)2 37 50 20 79
Fax +33 (0)2 22 44 98 48
e-mail : infos@adh2oc-industrial.com